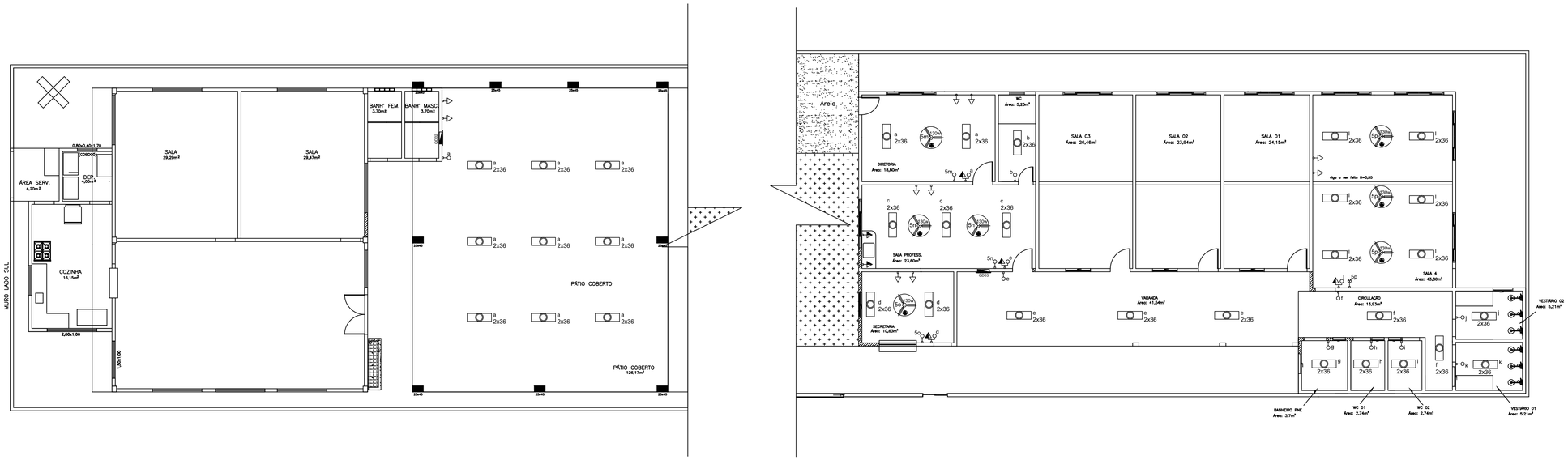

PONTOS ELÉTRICOS
ESCALA – 1/100

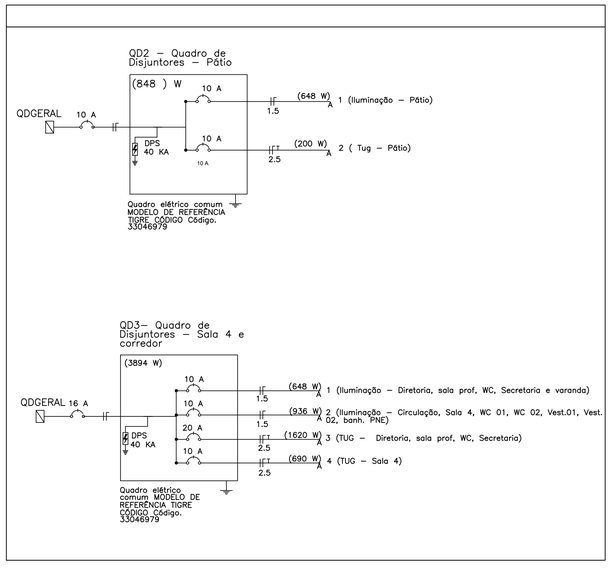

DIAGRAMA UNIFILAR
SEM ESCALA

QUADRO DE CARGAS QD02

CIRCUITO	DESCRIÇÃO	VOLTAGEM (V)				POTÊNCIA TOTAL (W)	SEÇÃO (mm²)	DISJUNTOR (A)	DISTRIBUIÇÃO DE FASES
			36	100	130				FASE A
1	Iluminação - Pátio	127	18	-	-	648	1,5	10	648
2	TUG - Pátio	127	-	2	-	200	2,5	10	200
								TOTAL (W)	848

QUADRO DE CARGAS QD03

CIRCUITO	DESCRIÇÃO	VOLTAGEM (V)				POTÊNCIA TOTAL (W)	SEÇÃO (mm²)	DISJUNTOR (A)	DISTRIBUIÇÃO DE FASES
			36	100	130				FASE A
1	Iluminação - Diretoria, sala prof, WC, Secretaria e varanda	127	18	-	-	648	1,5	10	648
2	Iluminação -Circulação, Sala 4, WC 01, WC 02, Vestiario 01, Vestiario 02, banheiro PNE	127	26	-	-	936	1.5	10	936
3	TUG - Diretoria, sala prof, WC, Secretaria	127	-	11	4	1620	4	20	1620
4	TUG - Sala 4	127	-	3	3	690	2,5	10	690
								TOTAL (W)	3894

Legenda

- tomada hexagonal – 2P+T 10 A a 0,30m do piso
- tomada alta 130w – 2P+T 10 A no teto
- interruptor simples 1 tecla – 1,10m do piso
- ponto tomada hexagonal – 2P+T 10A e interruptor simples 1 tecla – 1,10m do piso
- interruptor simples 2 teclas – 1,10m do piso
- luminária para lâmpada fluorescente tipo calha de sobrepor
- quadro de distribuição – embutir a 1,50m do piso
- ventilador de teto axial 130 w modelo referência tron ou equivalente
- tomada hexagonal – 2P+T 10 A a 1,10m do piso
- 4 Circuito / 2,5 Bitola — Fios : fase, neutro, retorno e terra (preto, azul, amarelo e verde)
- Eletroduto embutido no teto/parede
- Eletroduto embutido no piso

Notas Gerais

1 – Todas as cotas serão dadas em milímetros, salvo quando especificadas.
2 – Diâmetro do eletroduto não cotado será de 25 mm (3/4").
3 – Bitola de fiação não cotada será de 2,5 mm².
4 – Tomada não cotada será de 100 W.
5 – Todas as tomadas terão condutor terra.
6 – O condutor terra quando isolado será identificado na cor verde.
7 – O neutro deverá ser isolado, ter a mesma bitola e isolamento do condutor fase e perfeitamente identificado na cor azul claro.
8 – Não será permitida emenda nos condutores. As derivações somente serão permitidas no interior das caixas de passagem.
9 – Os disjuntores deverão ser monopolares, bipolares ou tripolares. Não será permitido o uso de dois ou três disjuntores monopolares acoplados mecanicamente em substituição a um bipolar ou tripolar respectivamente.
10 – Somente será permitido o uso de materiais e equipamentos de boa qualidade e de fabricantes tradicionais.
11 – Em instalações aparentes somente será permitido o uso de tubo eletroduto em PVC rígido preto roscável, vara com 3 m ou tubo em aço. Usar luvas e curvas 90°
12 – Não será permitido o uso de fios ou cabos com bitola inferior àquelas especificadas em projeto.
13 – Todo condutor deverá ser obrigatoriamente cabo.
14 – A tensão de isolamento dos condutores quando não especificadas será 750 V.
15 – Material de instalação ou equipamento elétrico especificado em projeto, poderá ser substituído por similar de boa qualidade.
16 – Todo eletroduto em contato direto com o solo deverá ser envelopado com uma camada de concreto de 100 mm. O condutor linstalado no seu interior deverá possuir isolamento para 1000 V.
17 – As bitolas dos condutores especificados em projeto encontram–se no quadro de cargas e detalhes dos QD's.
18 – Cores dos isolamentos dos condutores:
Fase: Preto, branco ou vermelho (ramal de entrada, somente preto).
Neutro: Azul claro.
Retorno: Amarelo, cinza.
Terra: Verde ou verde–amarelo.
19 – A ligação elétrica entre as unidades do condicionador de ar tipo split será efetuada pela empresa instaladora do sistema de condicionadores de ar e será instalada junto a tubulação de gases que une as mesmas e deverá ser em cabo tipo PP com isolamento 1kV e a bitola não pode ser menor que a definida neste projeto.

PREFEITURA MUNICIPAL DE SÃO MATEUS
ADM 2021/2024
SECRETARIA DE OBRAS INFRAESTRUTURA E TRANSPORTE

TÍTULO: PROJETO ELÉTRICO | CEIM CLAUDIA SCARINZI

LOCAL: RUA PROJETADA, S/N BAIRRO LIBERDADE - NESTE MUNICIPIO DE SÃO MATEUS - ES.

PROPRIETÁRIO	RESPONSÁVEL TÉCNICO:	DESENHO:
MUNICIPIO DE SÃO MATEUS, ESTADO DO ESPIRITO SANTO	GRAZIELI FERREIRA RIBEIRO CREA: ES-029377/D	

CONTEÚDO:	DATA:	REVISÃO:	FOLHA	ESCALA:
PLANTA ATUAL, PLANTA DE DEMOLIÇÃO	05/2022	00	01/01	INDICADA