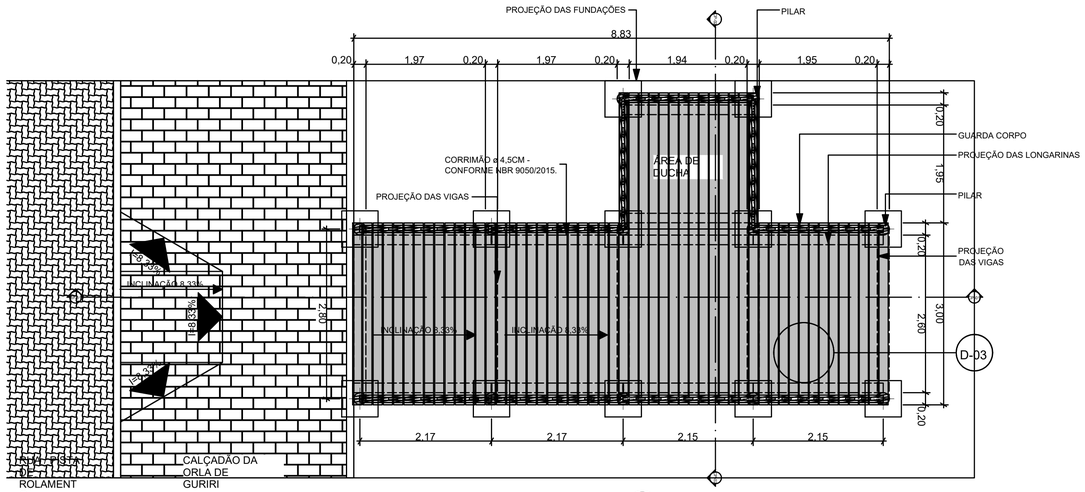


0. PASSARELA MODULAR - UNIFICADOS
Escala: 1:50

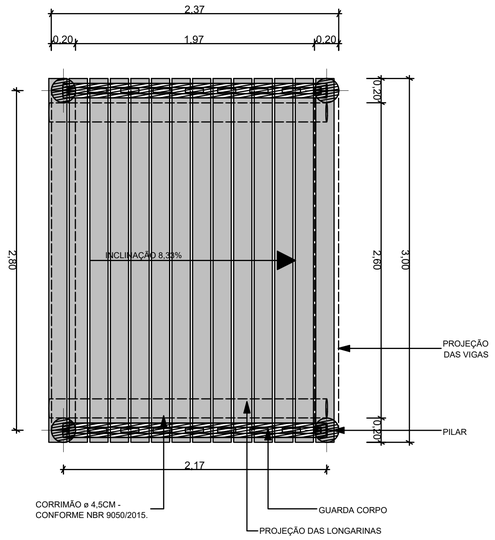


0. MODULO TIPO 01 - INCLINADO/RAMPA
Escala: 1:25

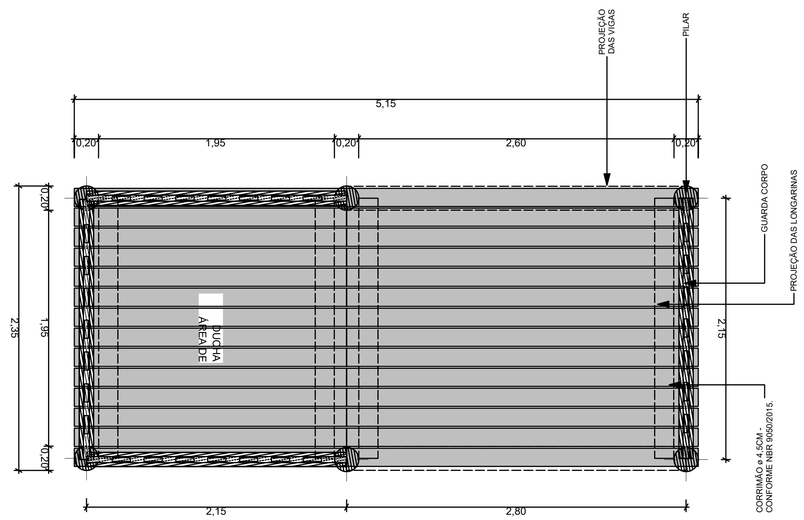


0. MODULO TIPO 02 - DUCHA PLANA
Escala: 1:25

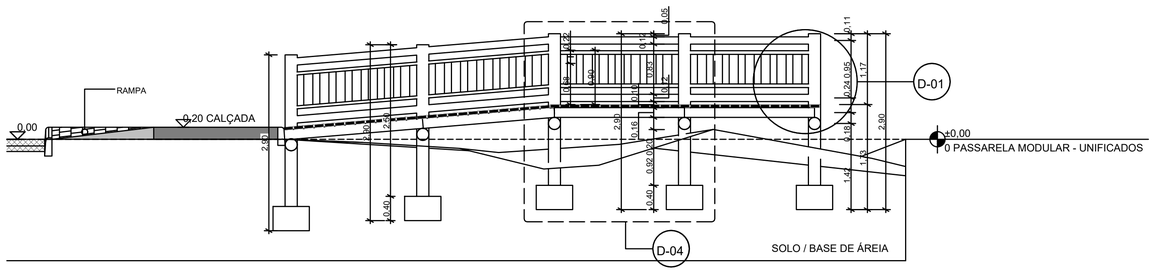


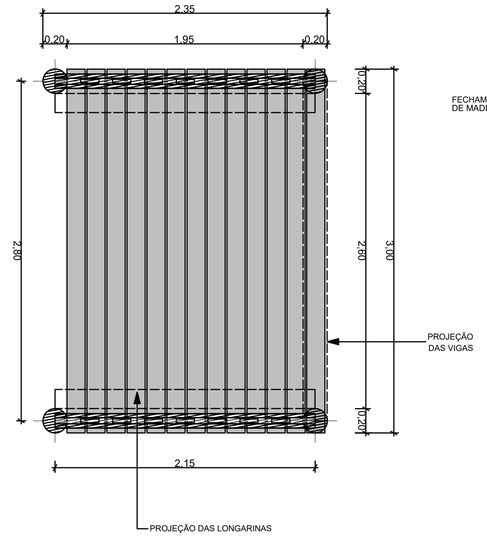


0. MODULO TIPO 03 - PLANO
Escala: 1:25

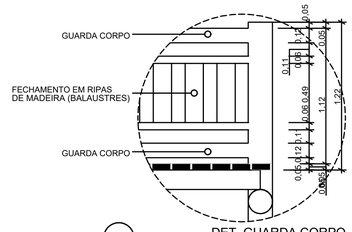


D-01 DET. GUARDA CORPO
Escala: 1:25

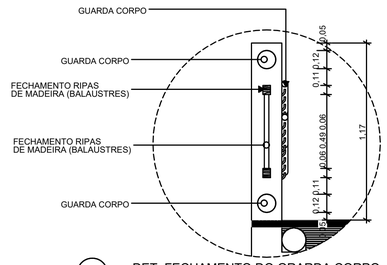


D-02 DET. FECHAMENTO DO GRARDA CORPO
Escala: 1:20

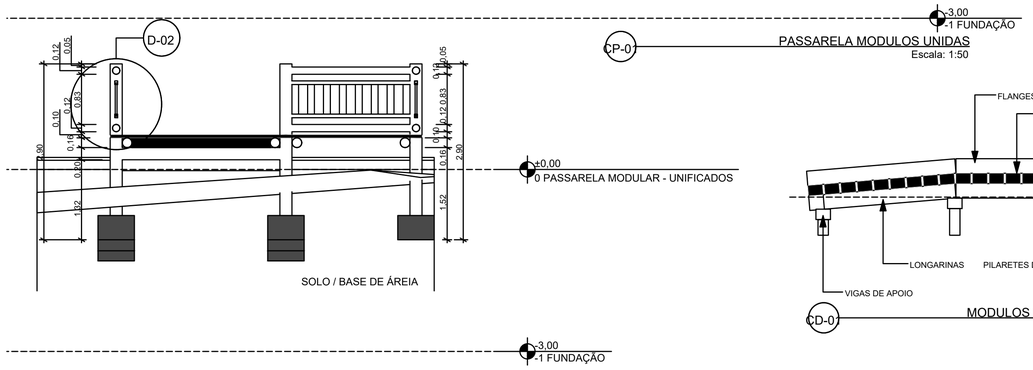


CP-0 PASSARELA MODULOS UNIDAS
Escala: 1:50

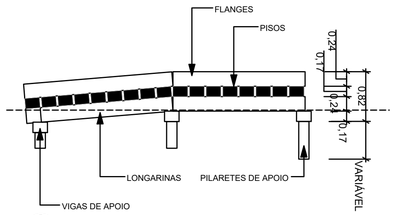


CD-0 MODULOS UNIDAS - DORMENTES
Escala: 1:50

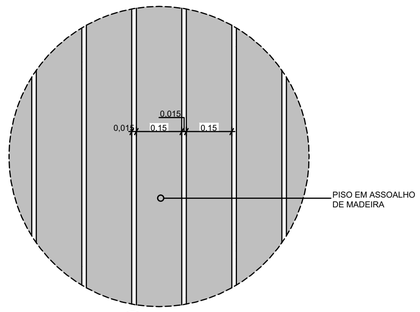


D-03 DET. ASSOALHO
Escala: 1:10

PREFEITURA MUNICIPAL DE SÃO MATEUS
ADM 2021/2024
SECRETARIA DE OBRAS INFRAESTRUTURA E TRANSPORTE

TÍTULO:
PROJETO DE URBANIZAÇÃO
PASSARELAS ACESSÍVEIS E ECOLÓGICAS NA ORLA DO BALNEÁRIO DE GURIRI - NORTE SÃO MATEUS - ES

LOCAL:
AVENIDA OCEANO ATLÂNTICO DO LADO NORTE, BAIRRO GURIRI - SÃO MATEUS/ES

RESP. TÉCNICO ARQ(A). URB. E/OU ENG(A). CIVIL:
CLEMARE CALIXTO PEREIRA
CAU ES - A267055-0

DESENHO:
CLEMARE CALIXTO PEREIRA

| CONTEÚDO: | DATA: | REVISÃO: | FOLHA: | ESCALA: |
|---|---|---|---|---|
| DETALHES DAS PASSARELAS | 12/2023 | 00 | 09/11 | INDICADA |